番号	部品名	材料	素材寸法	個数
1	本体	SUS304	t=0.5	1
2	ラティスブラケット	SUS304	t=0.5	2
3	ラティス	SUS304	t=0.5	1
4	フード	SUS304	t=0.5 ブラスト仕上げ	1
5	抜止金具	SUS304	t=0.4	3
6	ナベ小ねじ	SUSXM7	M4x6	5
7	抜け止めワッシャー	ナイロン	t=0.8	2
8	ダンパーフレーム	ステンレス	t=1.5	1
9	ダンパーブレードR	ステンレス	t=1.5	1
10	ダンパーブレードL	ステンレス	t=1.5	1
11	シャフト	SUS304	φ5.0	1
12	ダンパーブラケット	SUS304	t=0.8	4
13	ヒューズブラケット	SUS304	t=0.5	2
14	トーションバネ	SUS304	φ1.0	1
15	温度ヒューズ	C1220P	t=0.5 72℃ 120℃	1

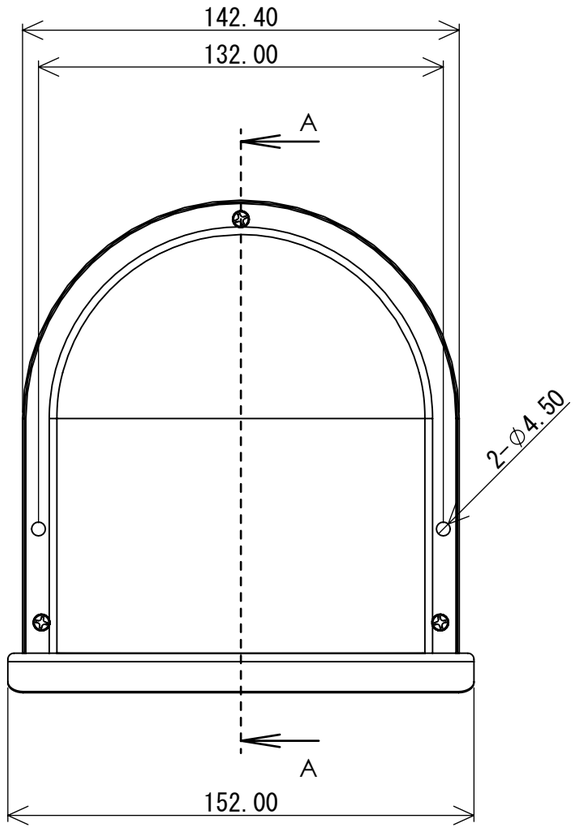

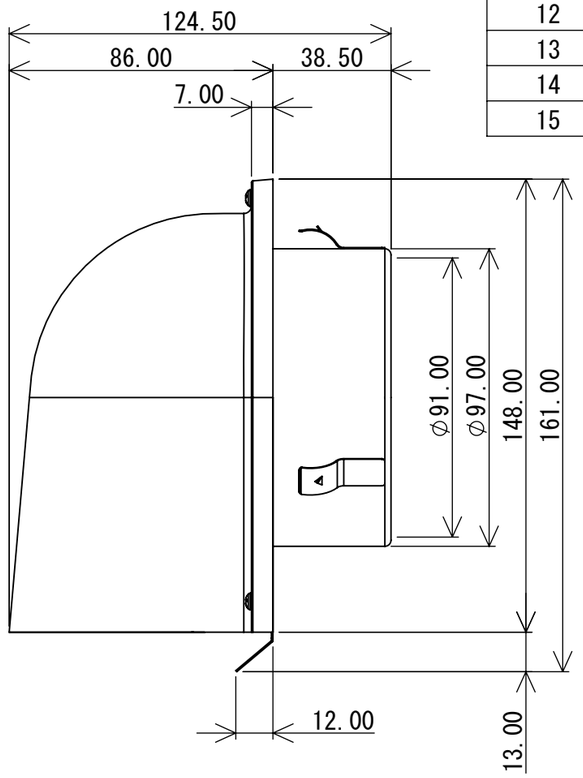

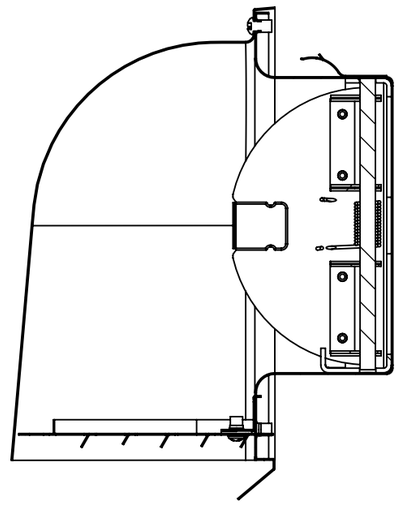

断面図 A-A

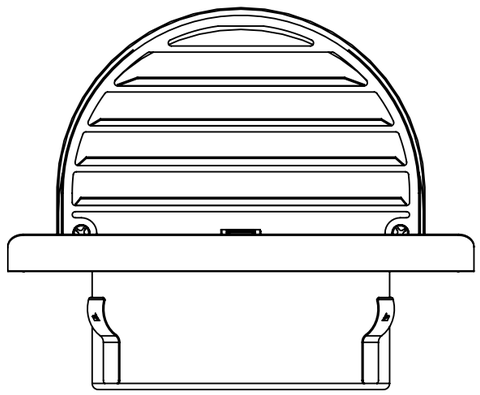

材料： 材料〈指定なし〉		455.81 g		
モデル： LH100		製 図	kobayashi	改訂
A3	尺度： 1:2	検 図		
		承 認		
AS 株式会社 有本製作所		名称： LH100ESD		